METROPOL SOFT

GELECEĞİ ŞEKİLLENDİREN TEKNOLOJİ

www.metropolsoft.com
0216 466 67 70

EDGECAM

Authorised **Hexagon** reseller of:

EDGECAM | HEXAGON

EDGECAM

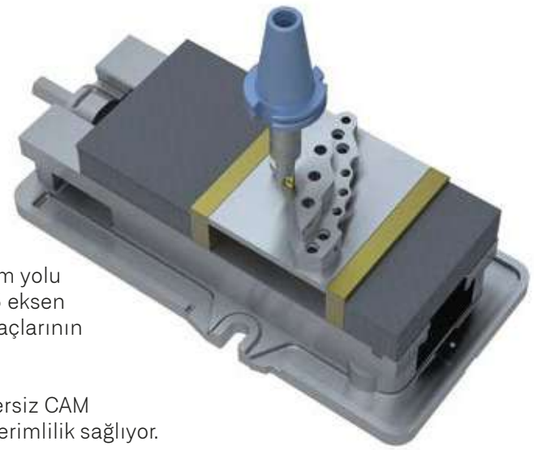

Edgecam, benzersiz kullanım kolaylığı ve gelişmiş yeni nesil takım yolu seçenekleri ile; frezeleme, kalıp işleme, tornalama, mill-turn, 4-5 eksen eş zamanlı işleme ve tel erozyon gibi özellikleri ile tüm CAM ihtiyaçlarının çözümü için tasarlanmıştır.

Sanayide farklı imalat ihtiyaçları için, 40 yıllık tecrübesini, benzersiz CAM teknolojilerini kusursuz CAD veri uyumu ile birleştirerek yüksek verimlilik sağlıyor.

NEDEN EDGECAM?

- Kolay öğrenim ve kullanım
- Kullanıcı dostu Türkçe arayüzü
- Emniyetli çalışma
- Hızlı hesaplama özelliği
- 40 yıllık deneyim
- Kusursuz CAD veri entegrasyonu
- Bağımsız çalışma avantajı
- CNC makinalar için geniş Post Processor (Son İşlemci) desteği
- 20 yıllık güçlü distribütör desteği
- 700'ü aşkın geniş kullanıcı kitlesi

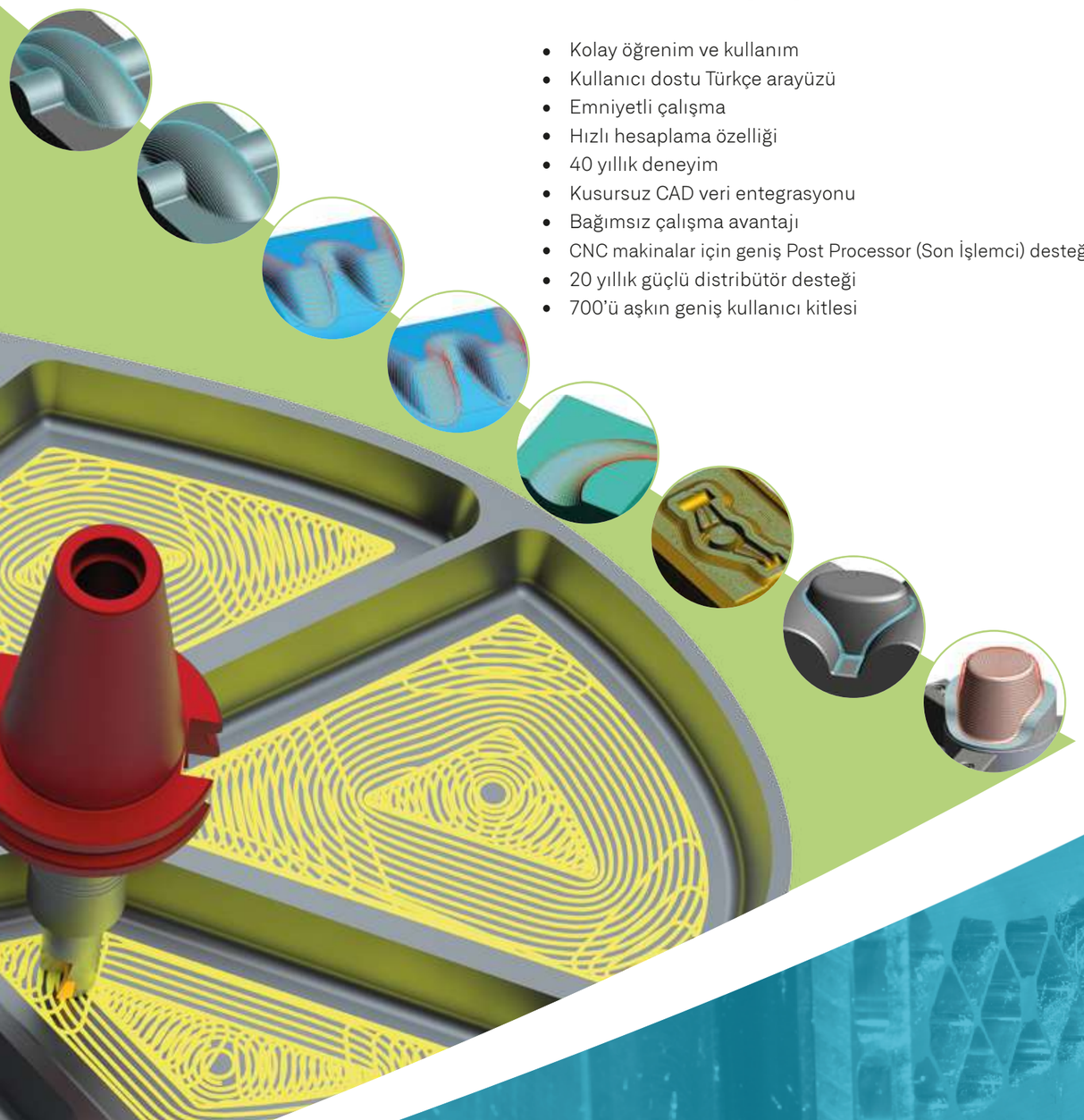

EDGECAM FREZELEME & KALIP İŞLEME

Gelişmiş 3 boyutlu takım yolu ve işleme yetenekleri ile her tür kalıp, fikstür, aparat, serbest formlu yüzeyler, makine parçaları, yedek parçalar, fason imalatlar ve diğer tüm frezeleme ihtiyaçlarınızı, hassas ve kusursuz yüzey kalitesi ile işleyin.

AVANTAJLAR

- Waveform (Dalga formu) kesim teknolojisi ile %80'e varan zaman tasarrufu
- Unsur tabanlı otomatik işleme kolaylığı
- Geniş takım kütüphanesi ve takıma endeksli kesme parametreleri
- Makine-fikstür ve parça çarpma kontrolleri ile emniyetli çalışma
- Kolay kullanım ve çok hızlı öğrenme avantajı
- Direkt yüzey seçerek işleme kolaylığı
- Otomatik kaba-ara kaba stratejileri
- Gelişmiş finish (son yüzey temizleme) pasoları
- 2.5 eksenden 6 eksene kadar geniş Post Processor kütüphanesi
- Bilinen CAD sistemleri ile tam entegrasyon:
  SolidWorks®, Autodesk Inventor®, Solid Edge®, Pro/ENGINEER®, Pro/DESKTOP® Siemens NX, CATIA V5, SpaceClaim, Parasolid® , STEP, IGES, DXF, DWG, VDA, ACIS

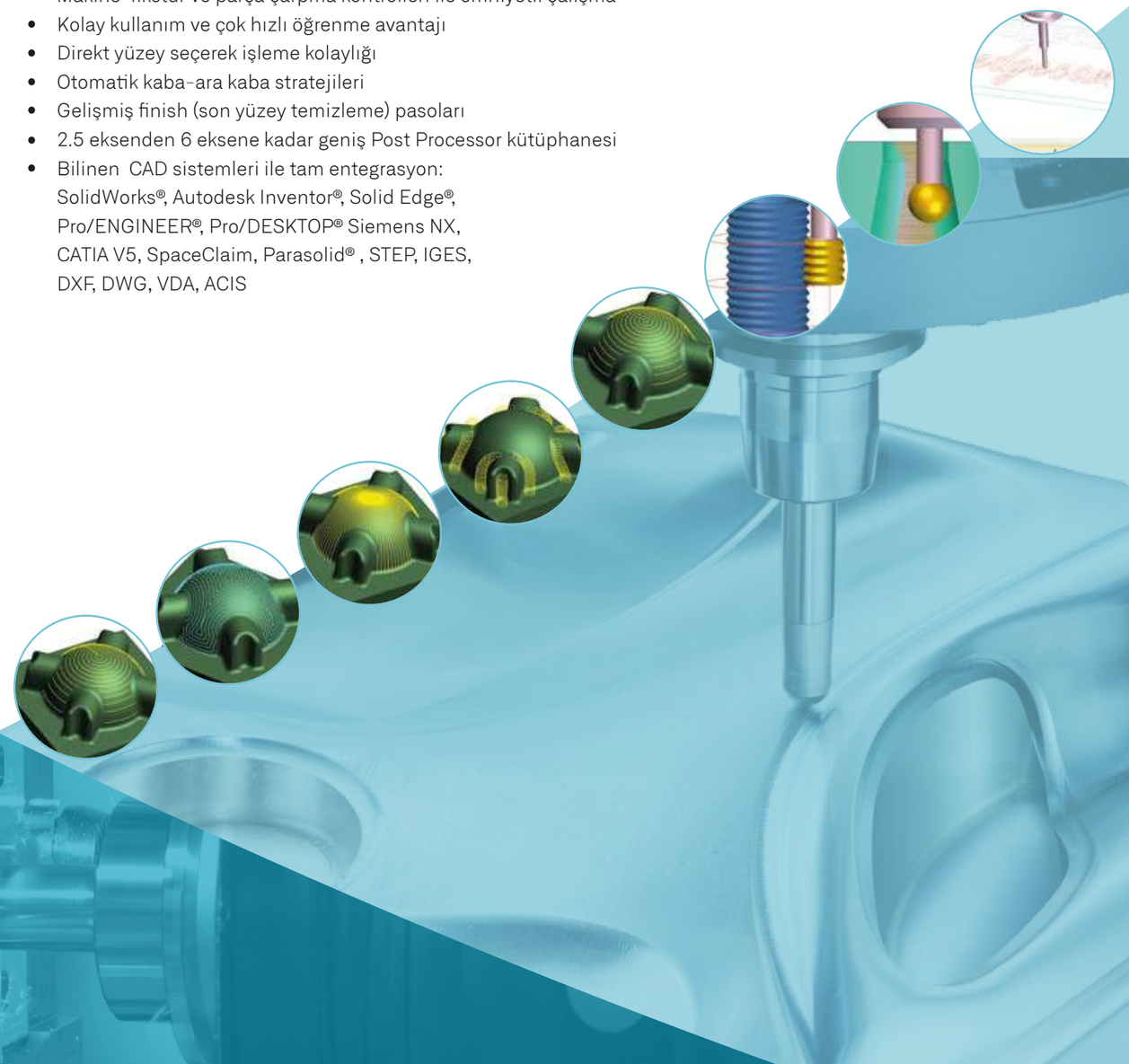

Authorised **Hexagon** reseller of:

EDGECAM | HEXAGON

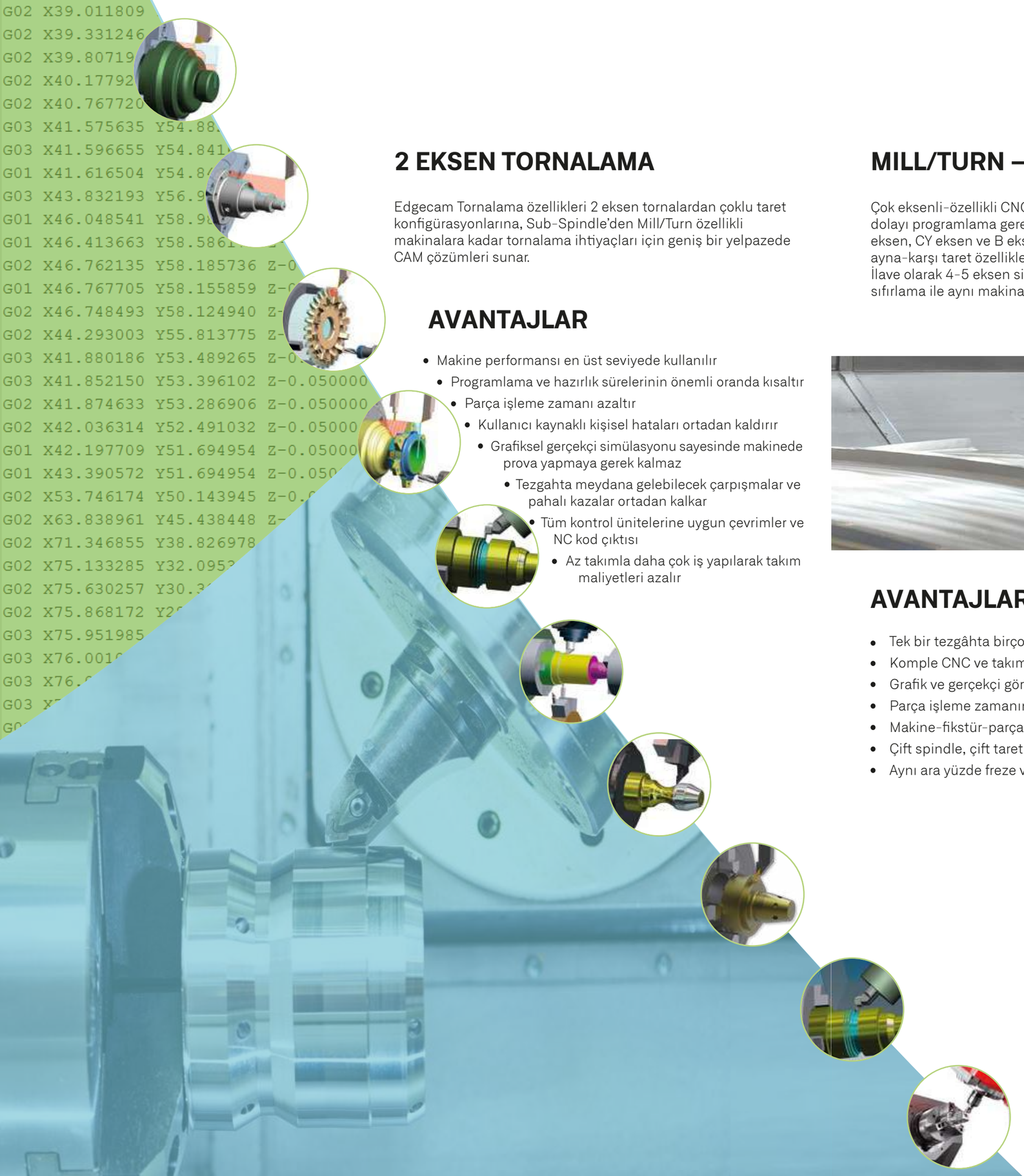

2 EKSEN TORNALAMA

Edgecam Tornalama özellikleri 2 eksen tornalardan çoklu taret konfigürasyonlarına, Sub-Spindle'den Mill/Turn özellikli makinalara kadar tornalama ihtiyaçları için geniş bir yelpazede CAM çözümleri sunar.

AVANTAJLAR

- Makine performansı en üst seviyede kullanılır
- Programlama ve hazırlık sürelerinin önemli oranda kısaltır
- Parça işleme zamanı azaltır
- Kullanıcı kaynaklı kişisel hataları ortadan kaldırır
- Grafiksel gerçekçi simülasyonu sayesinde makinede prova yapmaya gerek kalmaz
- Tezgahta meydana gelebilecek çarpışmalar ve pahalı kazalar ortadan kalkar
- Tüm kontrol ünitelerine uygun çevrimler ve NC kod çıktısı
- Az takımla daha çok iş yapılarak takım maliyetleri azalır

MILL/TURN – ÇOKLU EKSEN TORNALAMA

Çok eksenli-özellikli CNC makinaların kullanımı sürekli artmaktadır. Bu makinaların karmaşık yapılarından dolayı programlama gereksinimleri de artmaktadır. Edgecam Mill/Turn özellikleri ile 2 eksene ilave olarak C eksen, CY eksen ve B eksen özelliklerini birlikte kullanmak mümkündür. Çok eksenli makinalarda karşı ayna-karşı taret özellikleri, çubuk sürücü kullanımı, dayama ve destekler gibi özellikleri bir arada kullandırır. İlave olarak 4-5 eksen simültane (eş zamanlı) modül desteği ile en karmaşık parçalar kolaylıkla tek bir sıfırlama ile aynı makinada üretilebilir.

AVANTAJLAR

- Tek bir tezgâhta birçok görevin yapılabilmesi
- Komple CNC ve takım yollarının tüm unsurları ile birlikte simülasyonu
- Grafik ve gerçekçi görselleştirmeleri ile makinada işleme provaları ortadan kalkar
- Parça işleme zamanını en aza indirir
- Makine-fikstür-parça için komple çarpma kontrolü
- Çift spindle, çift taret, C, Y & B eksen işleme desteği
- Aynı ara yüzde freze ve torna operasyonları

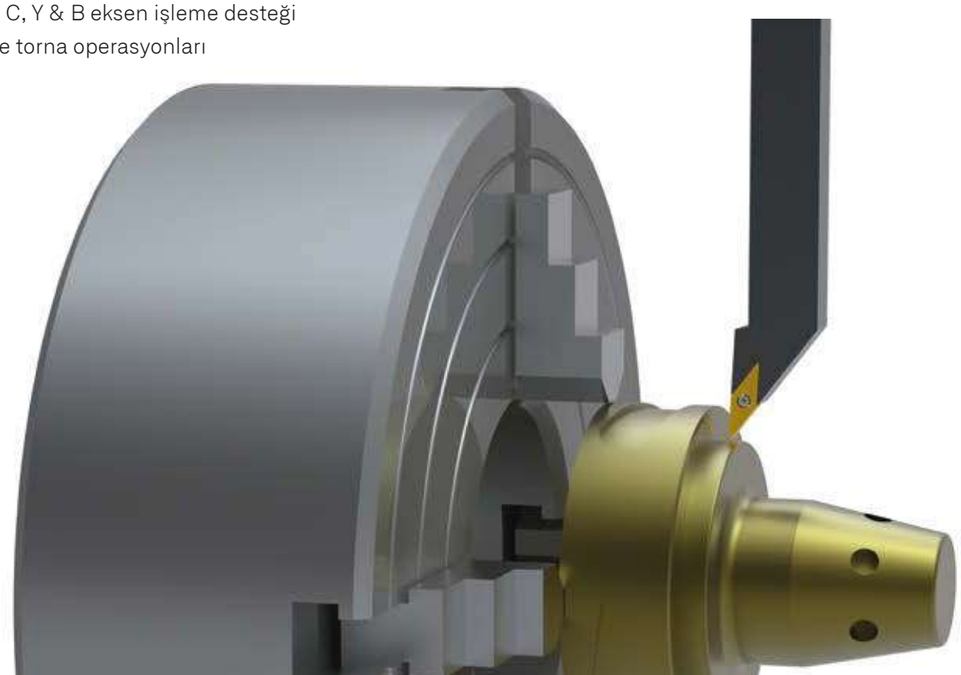

Authorised **Hexagon** reseller of:

EDGECAM | HEXAGON

4 EKSEN / 5 EKSEN

Savunma sanayi, uzay/havacılık, otomotiv, kalıpçılık, medikal, tekstil ve benzeri bir çok farklı sektörde ileri teknolojiye sahip makinelere ihtiyaç duyulmaktadır. Bu komplike makinalarda kullanılan parçalar da daha hassas ve karmaşık olmaktadırlar.

Edgecam'in benzersiz 4 & 5 eksen simültane (eş zamanlı) işleme kabiliyetleri, 5 eksen işleme merkezleri veya mill/turn özellikli çok eksenli CNC'lerde pek çok işleme stratejisini bir arada kullanma ve uygulama avantajı sunar. Bu sayede en zor parçaların dahi üretilmesi kolaylaşmaktadır.

İleri teknoloji Edgecam 4/5 eksen işleme özellikleri ile çok eksenli işleme merkezleri ve tornalama merkezlerinde karmaşık parçalarınızı daha hassas ve düşük maliyetle tek noktada üretin, rekabetçi imalat dünyasında büyük avantaj yakalayın.

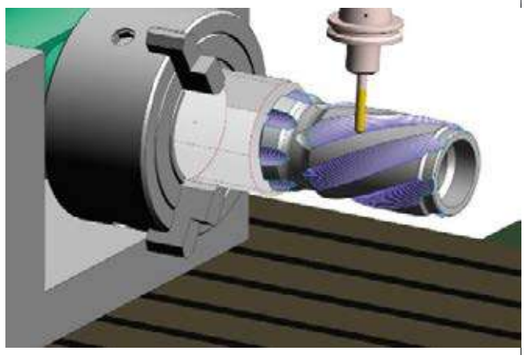

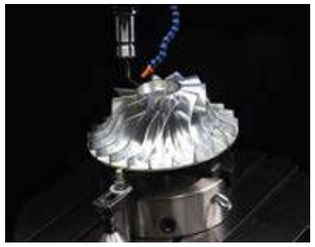

ÖZELLİKLER

- 3 eksenden 5 eksene otomatik dönüştürme
- 5 Eksenli pozisyonlamalı (indexing) işleme
- 4 & 5 eksen kaba ve finish işleme seçenekleri
- SWARF kesim özellikleri
- Belirtilen eğri formlarında 5 eksen işleme
- 5 eksen özellikli makinalarda tornalama çevrimleri ile işleme
- Yüzey veya sınır formlarında takım yolları
- Impeller/Blade (pervane/kanat) işleme özellikleri
- Port machining (manifold işleme)
- İleri 5 eksen takım yolu seçenekleri
- Farklı işleme durumları için takım yolu kontrolleri

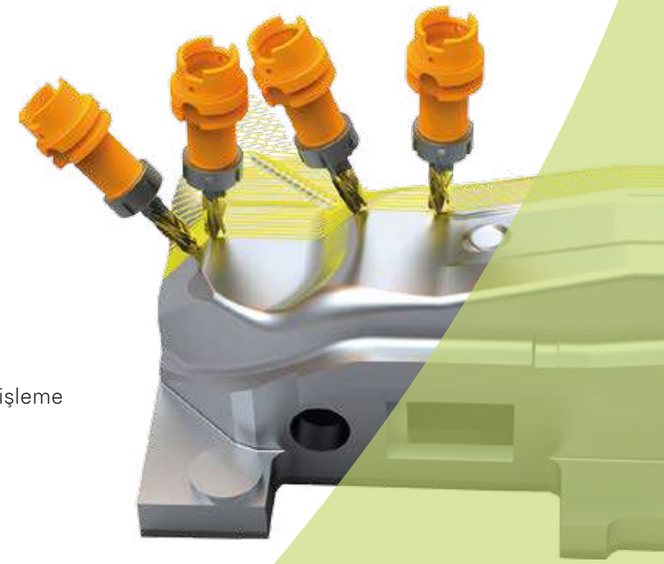

AVANTAJLAR

- Sezgisel ve Türkçe kullanıcı arayüzü ile benzersiz kullanım kolaylığı
- Tüm sektörlere uygun geliştirilen yeni nesil takım yolları
- Takım ve takım yolu kontrolü için geniş seçeneklere sahip kontrol araçları
- 2 ve 3 boyut yüzey ve katı model datalarını işlemede kullanabilme
- Mill/turn gibi çok eksenli makinalarda kolay kullanım
- İnteraktif komple makine simülsayonu ile tüm işleme süreçlerinin gerçekçi kontrolü

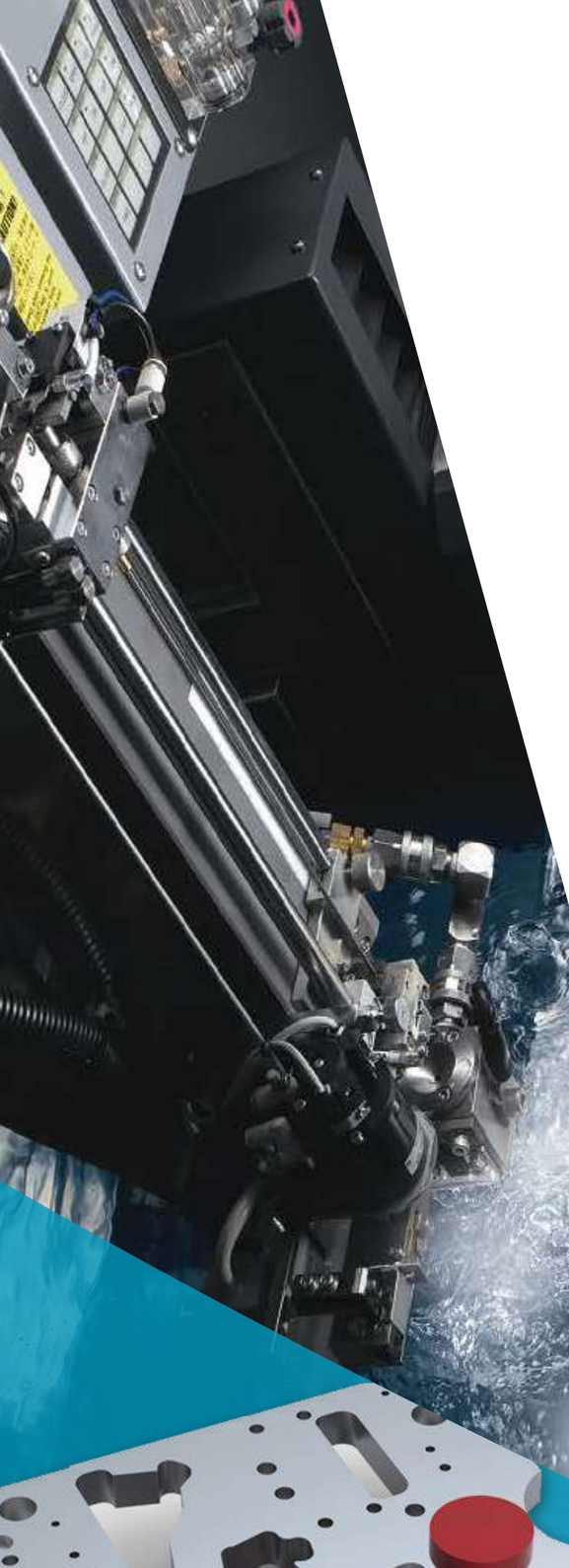

TEL EROZYON

Edgecam tel erozyon (Wire EDM) yazılımı 2 ve 4 eksende özellikle hassas mühendislik gerektiren işleri için geliştirilmiş verimli bir CAM çözümdür. İleri fonksiyonları sayesinde en kompleks şekilli, konik açılı parçaların dahi kolayca kesimini sağlar.
Kapsamlı Post Processor (Son İşlemci) kütüphanesi ile bir çok tel erozyon tezgâhı ile sadece standart G ve M kodu değil, teknoloji değerleri ve yardımcı çözümleri ile çok daha fazlasını sunar. Sodick, Brother, Fanuc, Hitachi, Makino, Ona, Seibu, Mitsubishi Agie için JOB ve Script ve Charmilles için CMD and CT Expert gibi kullanımı en yaygın makinalarla uyumlu çalışmaktadır.

AVANTAJLAR

- Sezgisel grafik kullanıcı arayüzü
- Import ve Export için geniş yelpazede CAD desteği
- Kapsamlı tezgâh ve Post Processor veritabanı
- Kaba ve finish işlemeler tüm parçalara kolaylıkla uygulanır
- Otomatik kopma, çoklu kopma seçenekleri
- Kaba, finish ve kopma pasosu için ters kesim
- Değişken açılar için kare, konik ve sabit köşe modları
- Otomatik başlangıç deliği oluşturma
- Kesim ve kopma için ayrı açıklık mesafesi
- Katı model üzerinden otomatik düz ve açılı duvar alma
- 2 ve 4 eksen için dönel taşıma
- Takım yolu çoğaltmaları
- Tek komut ile 2 ve 4 eksen işlemeyi bir arada yapma

INSPECTION (CMM ÖLÇÜM)

EDGECAM Inspection, Hexagon'un sektörün lideri metroloji araçları ve bilgi birikimini en son üretim uzmanlığıyla birleştirdi.

Inspection, hızlı, verimli takım yolu oluşturma ve güvenilir, ölçüm sonuçları oluşturma ile tezgâh üzerinde ölçüm döngülerinin hızlı şekilde oluşturulmasını isteyen kullanıcılar için tam özellikli, kullanımı kolay bir çözümdür.

EDGECAM Inspection, hem işlem hem de son ürün parça muayeneleri için benzersiz kullanım kolaylığı ve gelişmiş prob takım yolu sunar.
EDGECAM Inspection aşağıdaki avantajları sağlamaktadır:

- Güçlü prob kalibrasyon yöntemleri
- En yaygın prob üreticilerini destekler
- İşleme çevrimlerine sahip yerleşik prob komutları
- Bilgilendirici sonuç ekranı
- Çoklu rapor çıktı formatları
- Çoklu tezgâh kontrol desteği
- Özelleştirilebilir

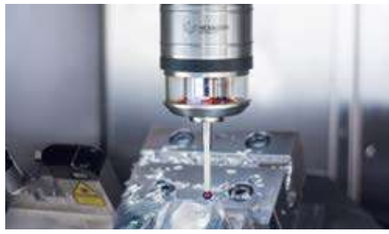

EDGECAM Inspection, ağlar, cepler, kalınlık ve yükseklikler gibi parça özelliklerini ölçmek için kapsamlı bir dizi geometrik özellik ve yapı sağlarken, sezgisel kullanıcı arayüzü ve iş akışı kullanıcının CAM çevrimlerini programlamadan ölçüm çevrimlerine sorunsuz bir şekilde geçiş yapmasına olanak tanır.

LINEER TARET

EDGECAM'deki dört eksenli tornalama seçeneği, tezgâh kontrolünde her zaman kolayca elde edilemeyen büyük avantajlara ve işlevselliğe izin verir. EDGECAM programlama teknikleri, Mill/Turn programlama ortamında aynı anda birden fazla taret kullanmanıza izin verir.

Zaman içinde eklenen lineer taret desteği ile beraber çok eksenli kayar otomat tezgâhlara dahi kinematik ve post uyumu sağlanarak destek vermektedir. Her tür tezgâh modeli için post uyarlaması yapılarak kontrollü, güvenli ve kolay kullanımı ile yeni teknolojilerin verimli kullanılmasını sağlar.

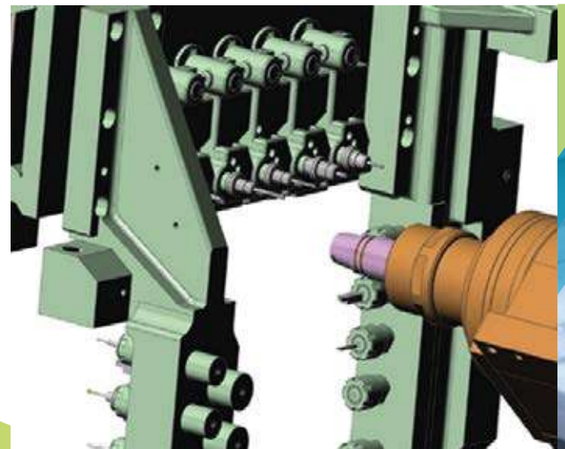

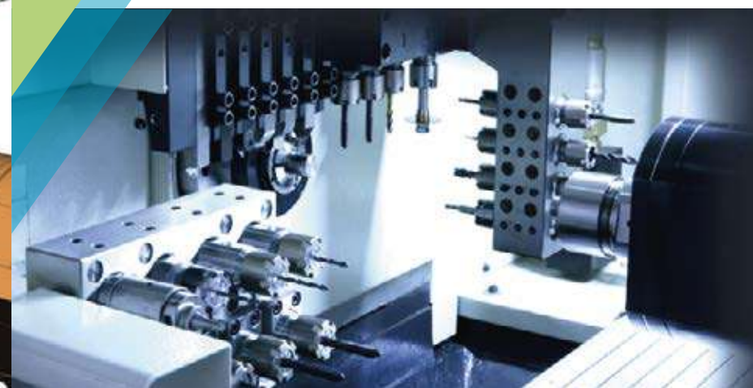

YATAY İŞLEME KULESİ

Tombstone Manager, çoklu parçaların kuleye montajını sağlayan/kolaylaştıran bir modüldür.

Tombstone Manager, önceden var olan parçaların kuleye montajı için daha fazla optimizasyona ve simülasyona sahiptir.

Parçaların değiştirilmesi ve takım yollarının yeni parçalara uyumu çok hızlı ve kolay bir şekilde sağlanır.

WORKXPLORE

EDGECAM WORKXPLORE, orijinal CAD uygulamasına ihtiyaç duymadan 3D CAD dosyalarını doğrudan görüntülemek ve değerlendirmek için ideal bir araçtır.

Çok çeşitli CAD arayüzleri mevcuttur: Catia V5, Catia V4, Unigraphics, Parasolid, Pro/E, SolidWorks, Solid Edge, Cadds, IGES, STEP, Unisurf, STL (binary and ASCII), VRML, ISO toolpaths, DXF, DWG, HPGL.

Workxplore, CAD verilerini kendi formatında kaydederek kullanıcıların orijinal CAD dosyalarına ihtiyaç duymadan yüzey alanlarını ve hacimlerini hesaplamalarına, kalınlık, boyut ve açı ölçmelerine ve çok daha fazlasını yapmalarına olanak tanır. Kendi formatının boyutu uygun olduğu için rahatlıkla mail yoluyla paylaşılabilir.

EDGECAM WORKXPLORE, her boyutta ve türde dosyanın verimli bir şekilde içe aktarılması ve analizi için oluşturulmuştur, ancak özellikle büyük 3D CAD dosyalarını içe aktarma hızı çok etkileyicidir. Genellikle bir dosyayı açmak için daha az zaman alır.

DESIGNER

EDGECAM Designer, CAD ve CAM arasındaki boşluğu doldurur. Fikstür tasarımından parça onarımına ve modifikasyonuna kadar EDGECAM Designer, geometriyi üretime taşımak için nihai CAD çözümüdür.

Doğrudan Modelleme
Doğrudan modelleme, bir tasarım değişikliği yapmak için uzun bir parametre dizisini değiştirmek yerine, kullanıcının istenen şekli elde etmek için geometriyi itmesine, çekmesine ve sürüklemesine izin verir.

Kolay kullanım
Kolayca ulaşılabilen çevrimiçi yardıma sahip basit menü ve simge komutları, EDGECAM Designer'ı kullanmaya başlamayı hızlı ve kolay hale getirir. Kullanıcı tarafından tanımlanabilir yer imleri ile sınırsız geri alma ve yineleme işlemleri, tasarımcının tasarım süreci boyunca ileri ve geri hareket etmesini sağlar.

Model Tamiri
Modellerde yüzeyler arasındaki küçük boşluklar, çok küçük yüzey yamalarının yeniden oluşturulması gibi zaman alan bir süreci önleyerek otomatik olarak iyileştirilebilir.
Yüzeylerin bozuk veya eksik olduğu yerlerde EDGECAM Designer, kapsamlı yüzey kaplama yeteneğini kullanarak yeni yüzleri yeniden oluşturmayı kolaylaştıran kenar eğri geometrisini otomatik olarak oluşturacaktır.

Model Basitleştirme
Modelin tezgâh işleme için kullanılmayan belirli özelliklerini silmenin yanı sıra, kullanıcı, işleme sürecinin çeşitli aşamalarında geometriyi basitleştirmek isteyebilir. İşleme sürecinin her aşaması için model çeşitlerini oluşturmak işleme sonuçlarınız hem hızlı hem de daha kaliteli hale gelir.

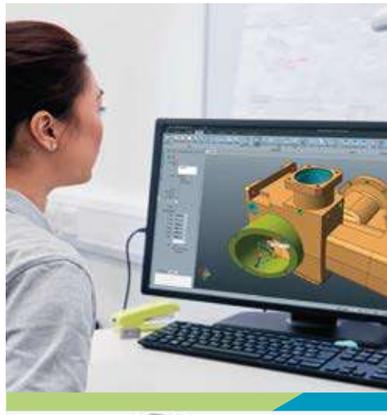

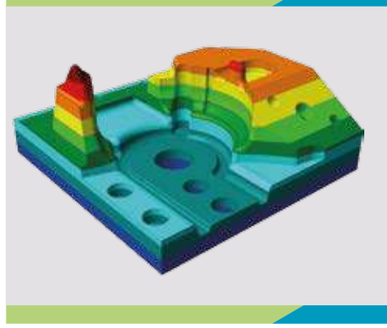

ELEKTROD

Designer Elektrod modülü CAD datası üzerinden elektrod çıkarmaya yarayan bir modüldür. İstenilen yüzeyler kullanım kolaylığı sayesinde pratik bir şekilde seçilerek, elektrod oluşturulur.

Oluşan bu elektroda tutucu eklenebilir, çarpma kontrolü yapılabilir.
Oluşturulan elektrodlar için iş raporu çıkarılabilir.

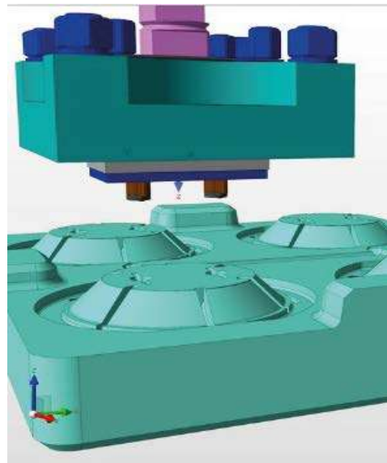

METROPOL SOFT

GELECEĞİ ŞEKİLLENDİREN TEKNOLOJİ

Authorised **Hexagon** reseller of:

EDGECAM
WORKNC

SOLIDWORKS

TÜRKİYE DİSTRİBÜTÖRÜ

3DEXPERIENCE

Metropolsoft Bilgi Teknolojileri San. ve Tic. Ltd. Şti.

Yeşilbağlar Mah. Selvili Sok. No:2
Beyaz Ofis B-36 34893
Pendik/İstanbul

T: +90 216 466 67 70
F: +90 216 466 67 71
www.metropolsoft.com
info@metropolsoft.com

/metropolsoft